Lori

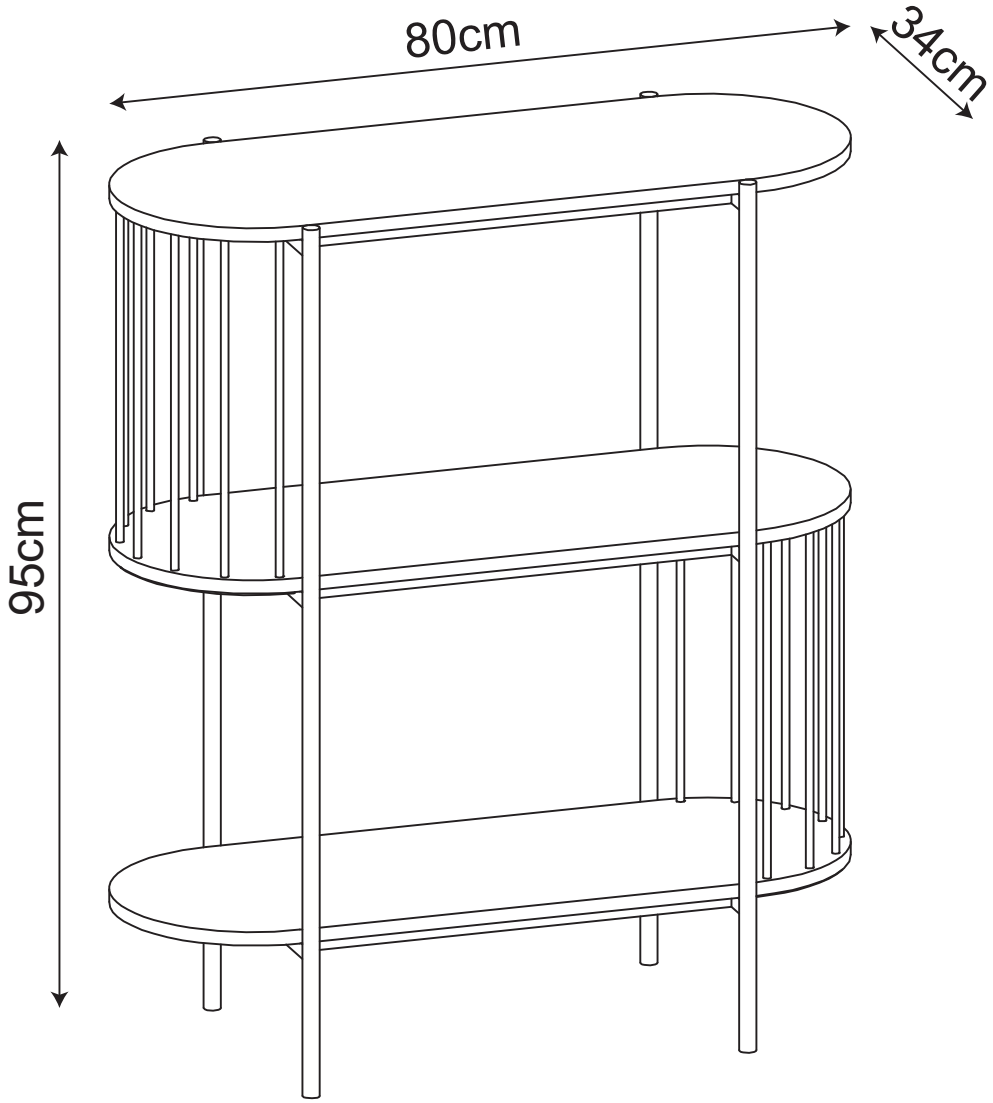

N: Viktig; Les nøye og oppbevar for bruk senere.

D: Wichtig! Sorgfältig lesen und für spätere Verwendung aufbewahren.

UK: Important! Read carefully and retain for future reference.

F: Important! A lire soigneusement et à conserver.

SE: Viktigt : Läs noggrant och spara för senare behov.

ES: Importante. Leer cuidadosamente las instrucciones y guardar para futures referencias.

I: Importante! Leggere attentamente e conservare per future necessità.

5002776

N: For å unngå at møbelet får skader under montering anbefales det å montere møbelet på et mykt underlag, f.eks. på et teppe.

UK: Assembling of the furniture should take place on a soft surface e.g.a carpet in order to avoid scratching during assembly.

D: Um zu vermeiden, dass das Möbelstück gerissen wird, empfehlen wir unbedingt, es auf einer weichen Unterlage zu montieren - z.B. ein Teppich.

F: Afin d'éviter les rayures lors du montage, l'assemblage du meuble doit être effectué sur une surface douce - par exemple une couverture.

SE: För att möbeln inte ska repas vid montering bör den monteras på ett mjukt underlag - tex. på en matta.

ES: El montaje del sofa tiene que ser hecho en una superficie suave, como por ejemplo una alfombra o una manta , para evitar rozaduras durante el montaje.

I: Il montaggio dei mobili dovrebbe essere eseguito su una superficie morbida, ad esempio su un tappeto, per evitare rigature dovute all'assemblaggio.

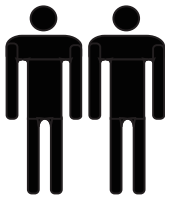

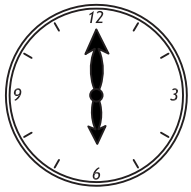

"30"min

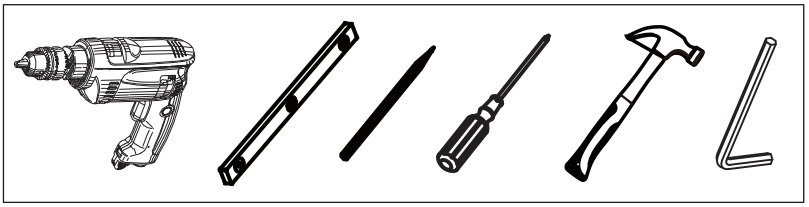

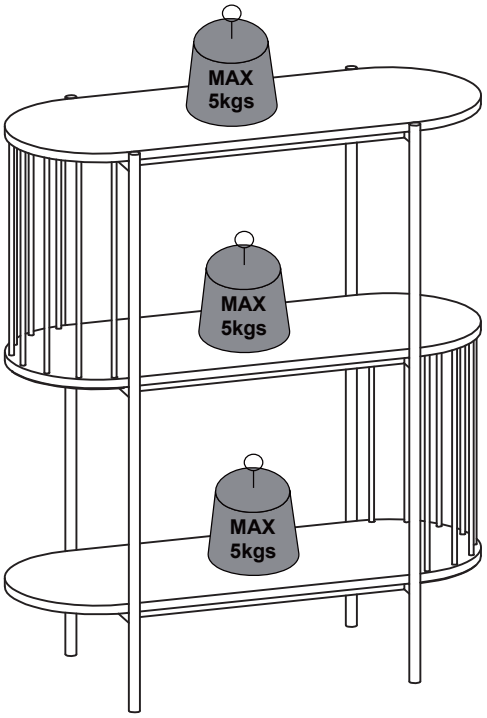

5002776

			✓
①	2	947x340x19mm	
②	3	465x260x16mm	
③	1	800x300x15mm	
④	1	800x300x15mm	
⑤	1	800x300x15mm	
⑥	16	394x8x8mm	
⑦	4	200x50x1.5mm	

ID nr.5347

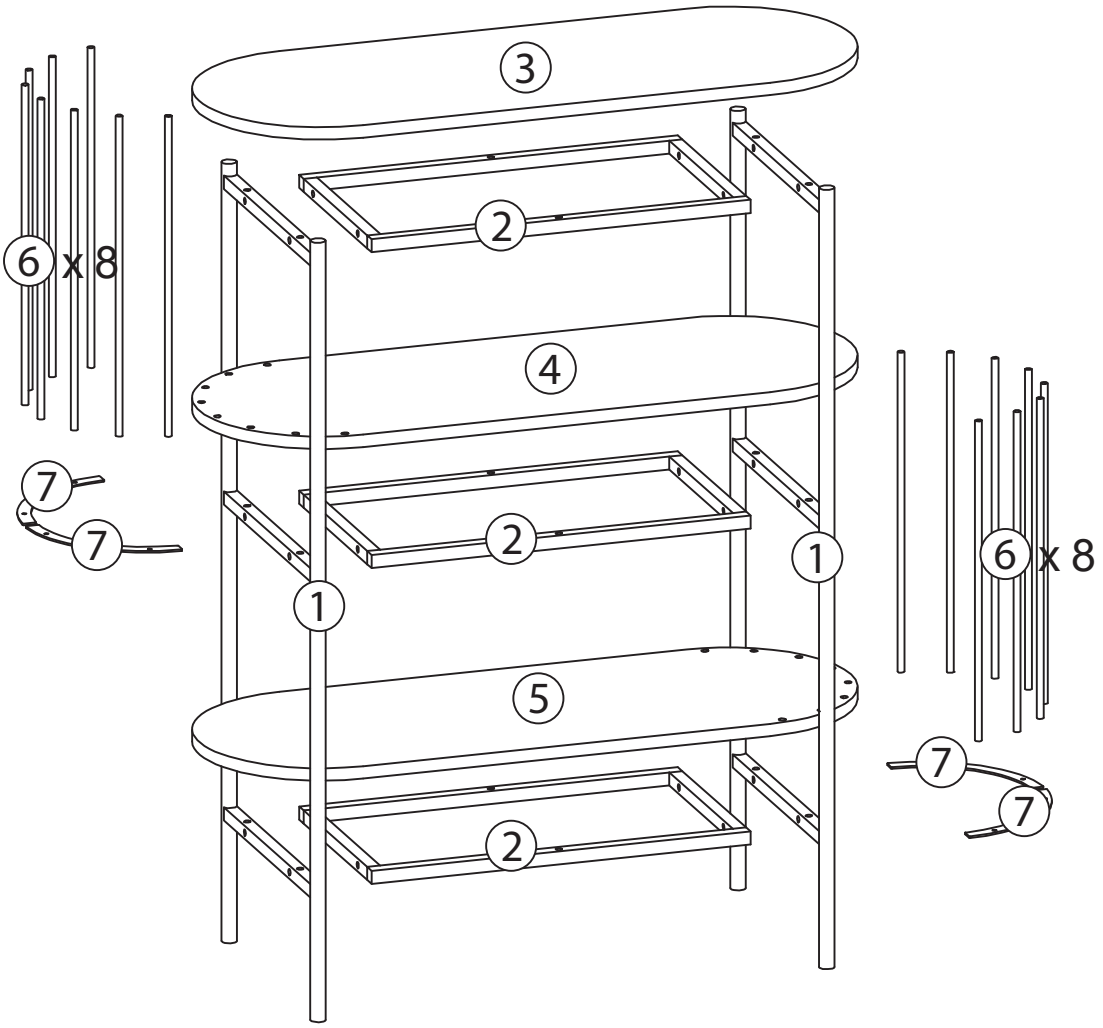

5002776

ID nr.5347 ☑

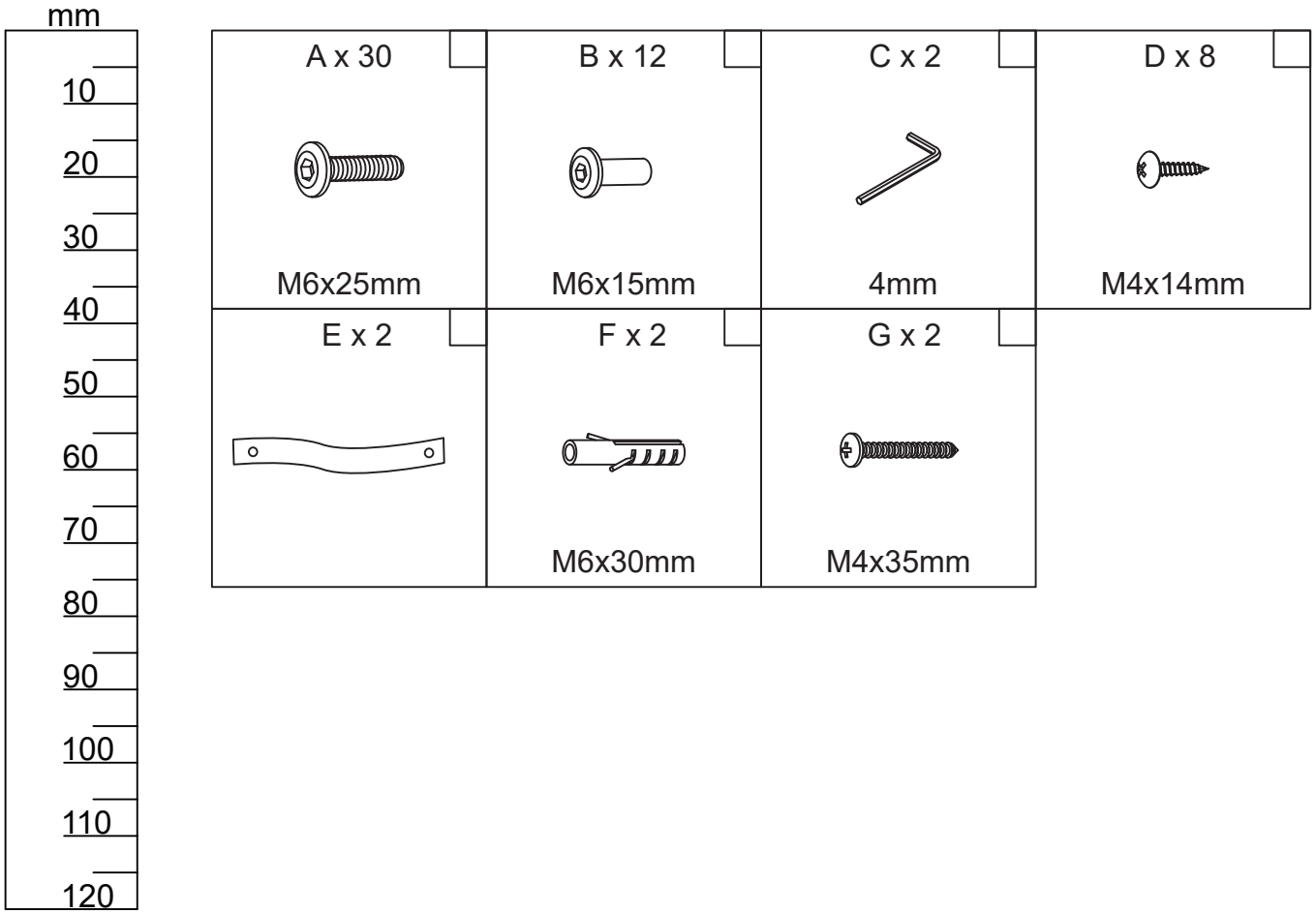

N: Dersom det skulle være nødvendig å bestille reservedeler,
vennligst oppgi både modell- og delenummer.

D: Falls Sie Ersatzteile benötigen, geben Sie bitte Modellnummer und Teilnummer,
die Sie in der Montageanleitung findet an.

UK: In case you need spare parts please indicate model number and part number shown
in the assembly instruction.

F: Dans le cas où vous auriez besoin de pièces détachées, nous vous prions de bien vouloir indiquer la
référence du produit et celle de la pièce en question.

SE: Om det blir nödvändigt att beställa reservdelar,
var vänlig uppge både modellnummer och det angivna numret på reservdelen.

ES: En caso de que usted necesite alguna pieza de cambio, por favor,
indicar modelo y número conforme aparece en las instrucciones.

I: Nel caso in cui siano necessarie delle parti di ricambio,
indicare il numero del modello e il numero della parte indicati nelle istruzioni di montaggio.

1

A x 12	B x 12	C x 2
M6x25mm	M6x15mm	4mm

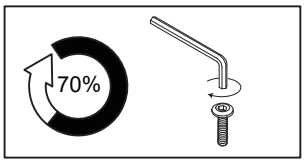

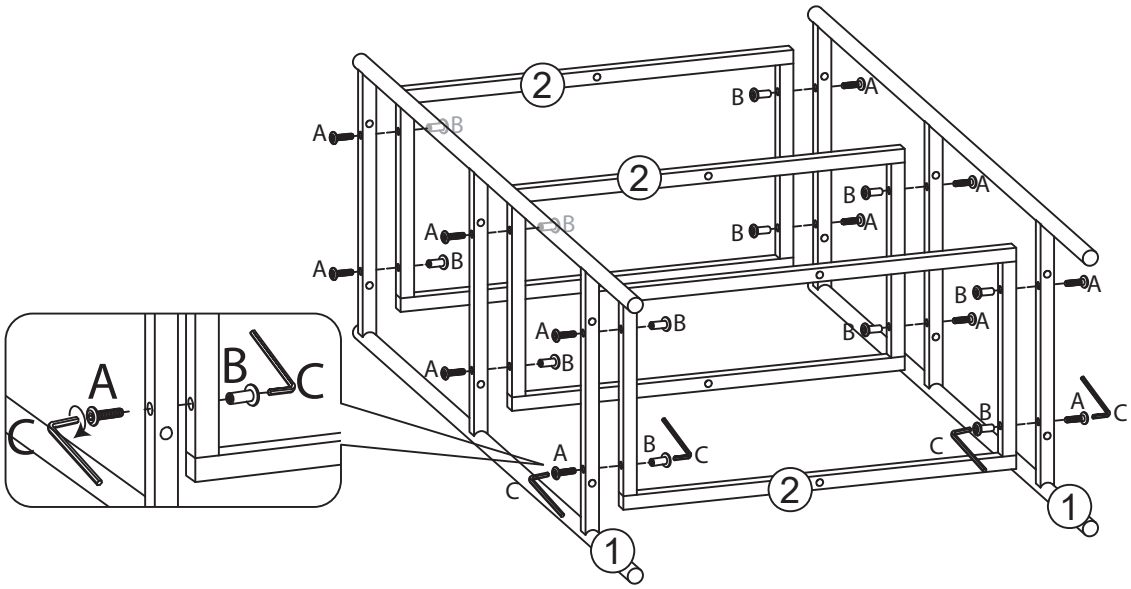

2

A x 6	C x 1
M6x25mm	4mm

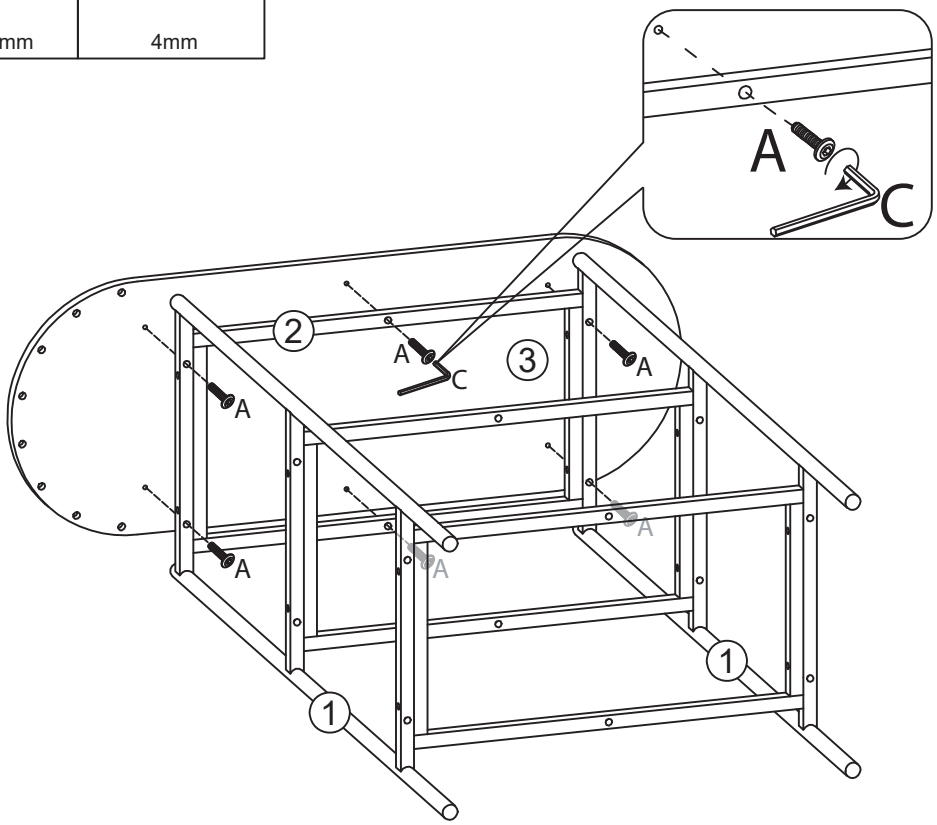

5002776

3

A x 6	C x 1
M6x25mm	4mm

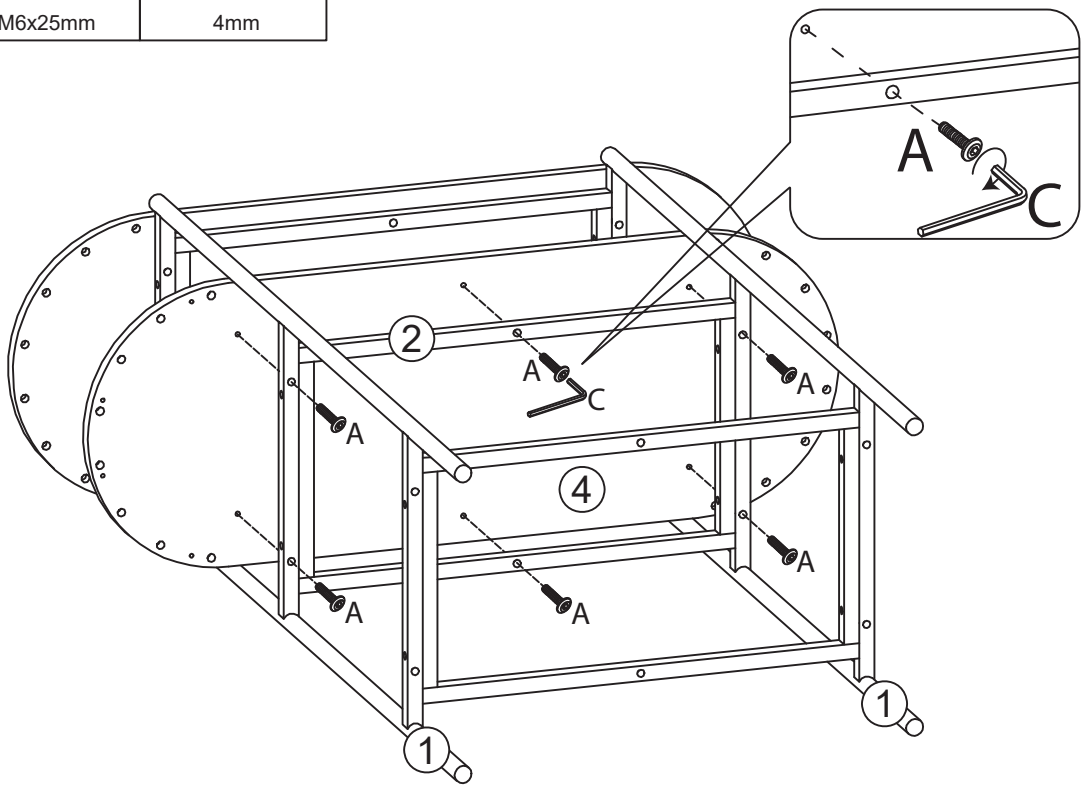

4

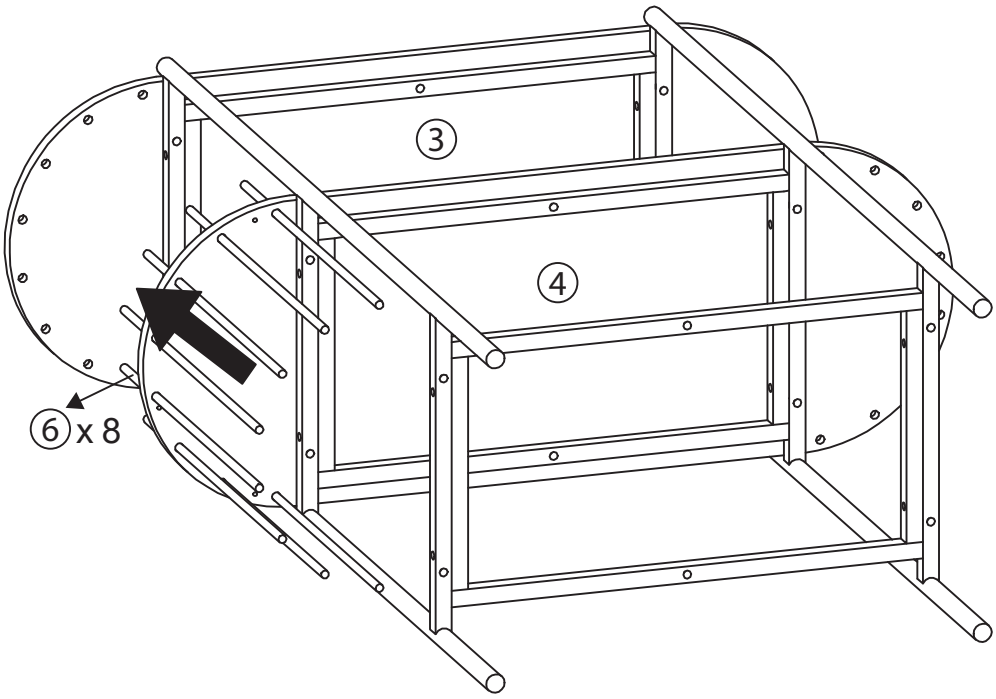

5002776

5

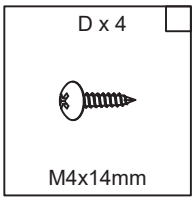

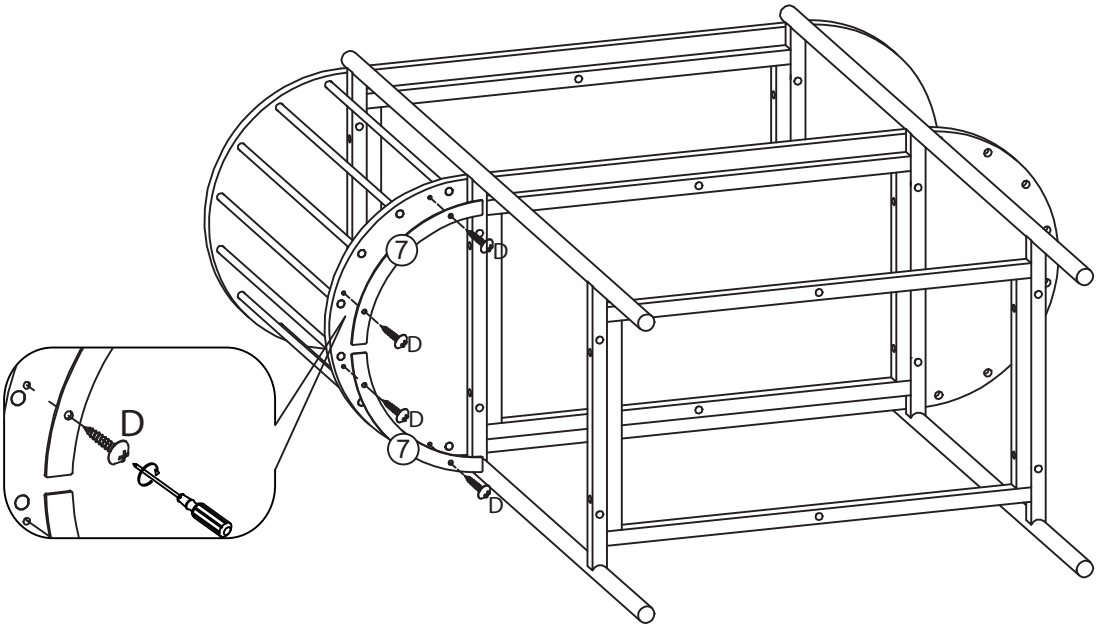

6

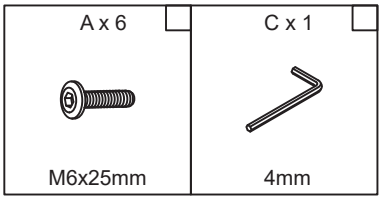

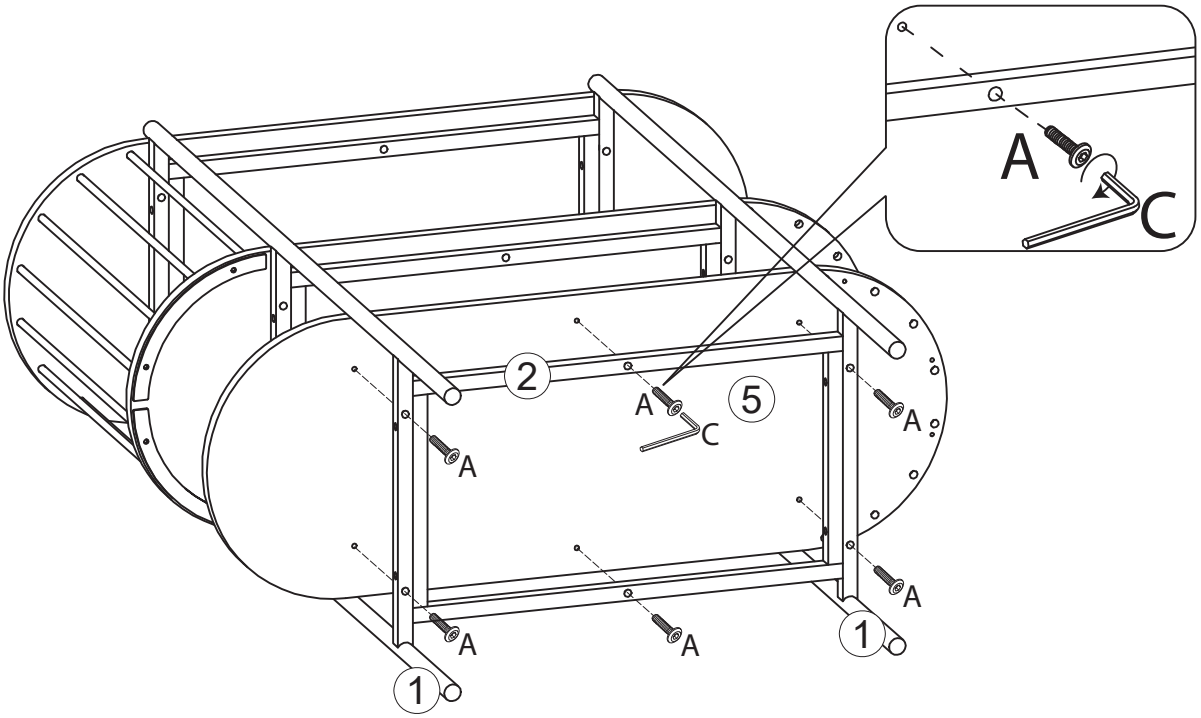

7

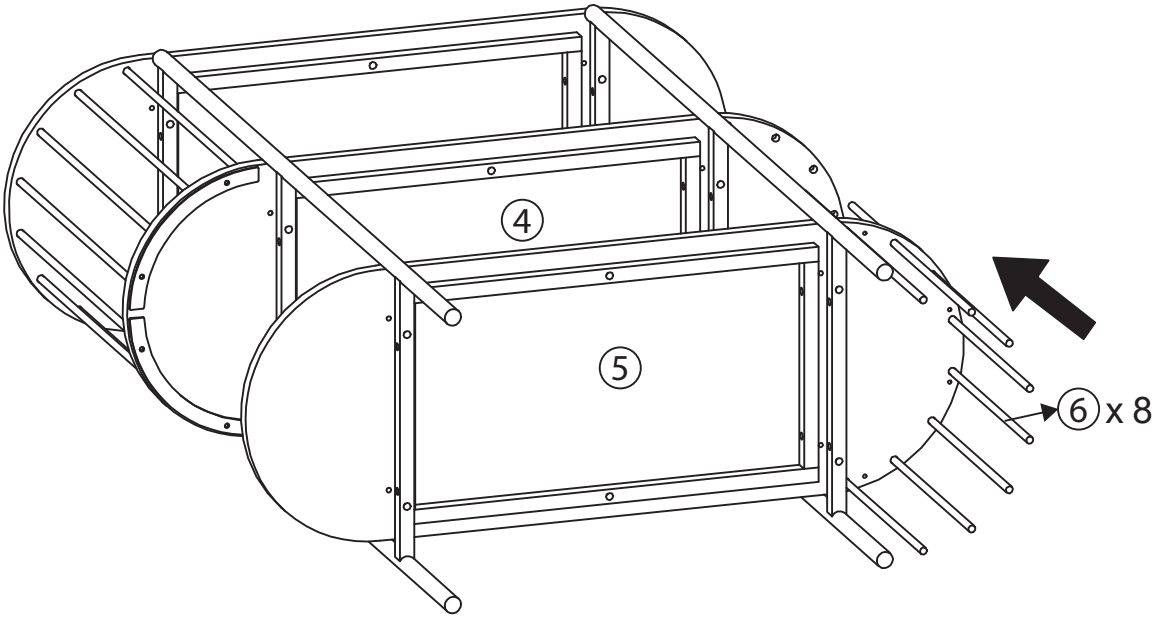

8

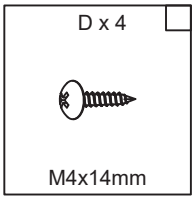

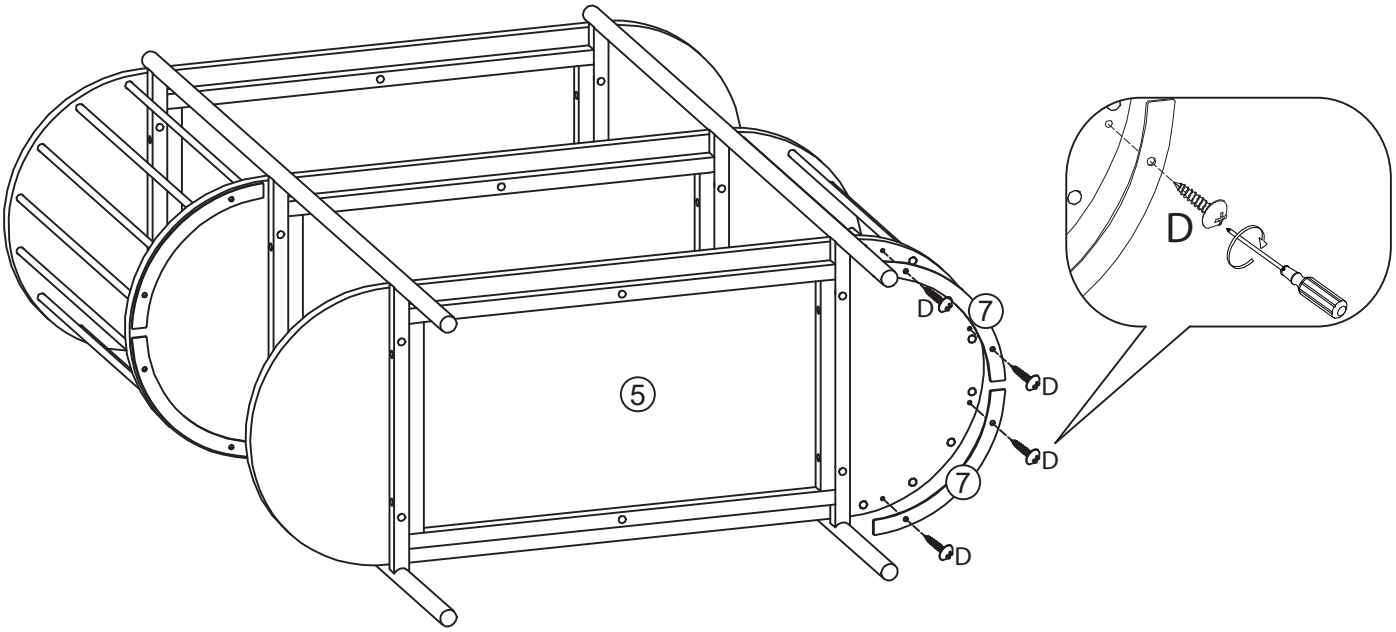

9

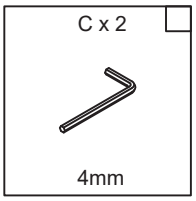

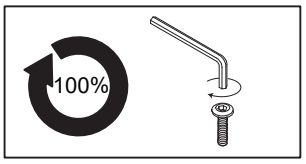

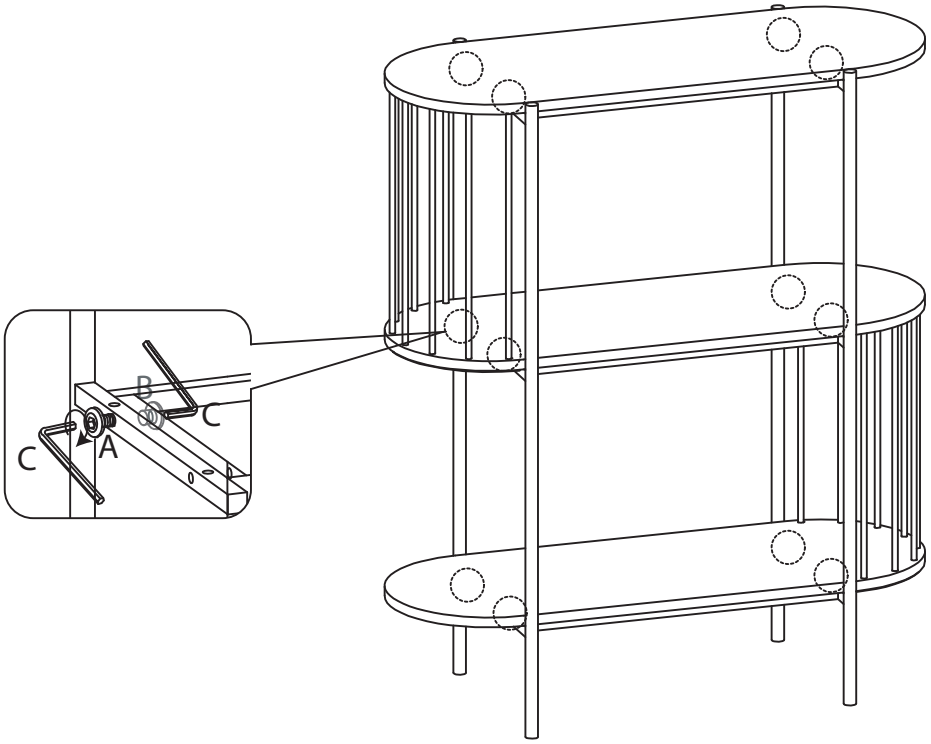

10

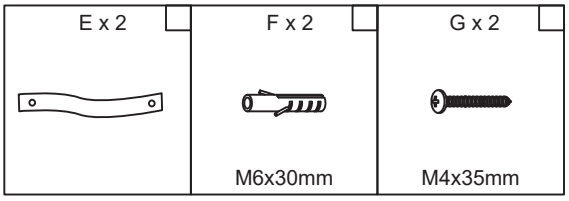

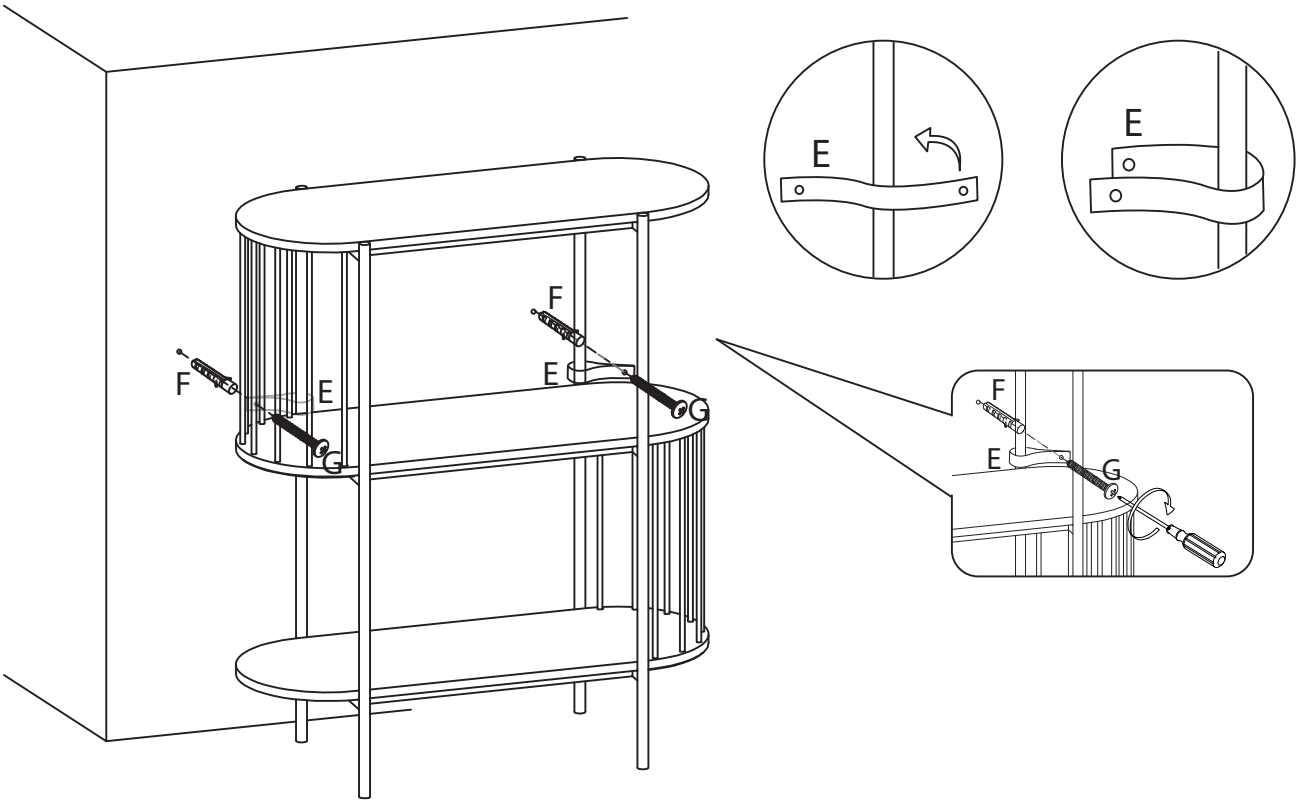

5002776